БАЛКАНСКО ЕХО ЕООД

5460 с. Кръвеник, община Севлиево, область Габрово, Болгария
тел / факс: 0035967302/375; GSM: 00359888/528382; E-mail: balkanskoeho@abv.bg

EN ISO 9001:2000
Zertifikat:75 100 40487
TÜV Rheinland InterCert

Электрический тельфер типа 13T10756

Грузоподъемность 8 т, группа FEM 9.511- 2m,
Высота подъема 24 м,
Скорость подъема 8 м/мин,
Скорость передвижения – 20 м/мин.
Электродвигатель подъема: мощность 12.5 кВт,
Электродвигатель передвижения: мощность 2 х 0.37 кВт,
Напряжение питания - 380 В
Частота - 50 Гц
Температура эксплуатации – 20 + 40С,
Защита от падения груза, при отключении электроэнергии.
Термозащита электродвигателя на подъем,
Тормоза на подъем конический,
Тормоз на передвижение дисковый,
Ограничитель высоты подъема.
Степень защиты IP54.

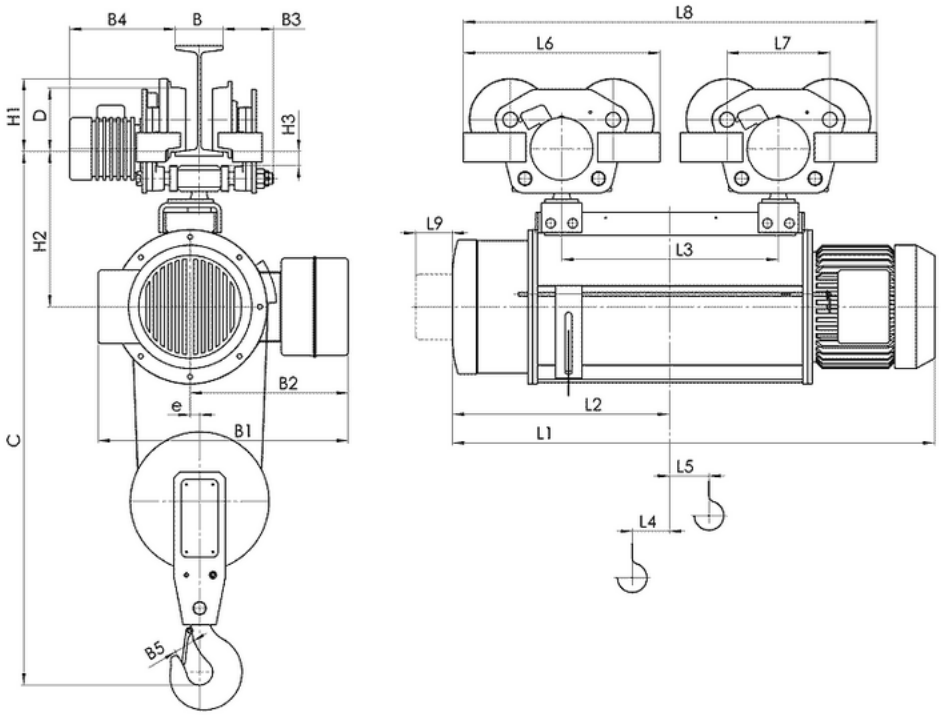

Канатный электротельфер T10 Передвигаемый двумя тележками, полиспаст 2/1

(1) с микроподъемом
(2) с ограничителем груза
(3) с ограничителем груза и с микроподъемом

Тип	Полиспаст 2/1			Размеры, mm																					
	Высота подъема, m		Грузопо-дъемность, kg	Скорость подъема m/min 8	12	8/2	12/2	L2	L3	L4	L5	L6	L7	L8	L9	H1	H2	H3	B	B1	B2	B3	B4	B5	e	C	D
T107...	H2	9	8000	1133		1168		507	630	77	82	595	310	1225	100	230	540	30	130... 150	765 845(3)	470 550(2)	145... 125	300... 365	71	38	1800	210
	H3	12		1293		1328		587	780	118	123			1375													
	H4	18		1453		1488		667	940	78	242			1535													
	H5	24		1668		1703		775	1155	78	350			1750													
	H6	30		1883		1918		882	1370	78	457			1965													
	H7	36		2093		2128		987	1580	78	562			2175													