БАЛКАНСКО ЕХО ЕООД

5460 с. Кръвеник, община Севлиево, область Габрово, Болгария
тел / факс: 0035967302/375; GSM: 00359888/528382; E-mail: balkanskoeho@abv.bg

TÜV CERT
EN ISO 9001:2000
Zertifikat:75 100 40487
TÜV Rheinland InterCert

Электрический тельфер типа 13T 78546

Грузоподъемность 6,3 т, группа FEM 9.511- 2m,
Высота подъема 9 м,
Скорость подъема 4м/мин,
Скорость передвижения – 20м/мин.
Электродвигатель подъема: мощность 4.5 кВт,
Электродвигатель передвижения: мощность 0.37 кВт,
Напряжение питания - 380 Вт,
Частота - 50 Гц
Температура эксплуатации – 25 + 40С,
Защита от падения груза, при отключении электроэнергии.
Термозащита электродвигателя на подъем,
Ограничитель высоты подъема.
Степень защиты IP54.

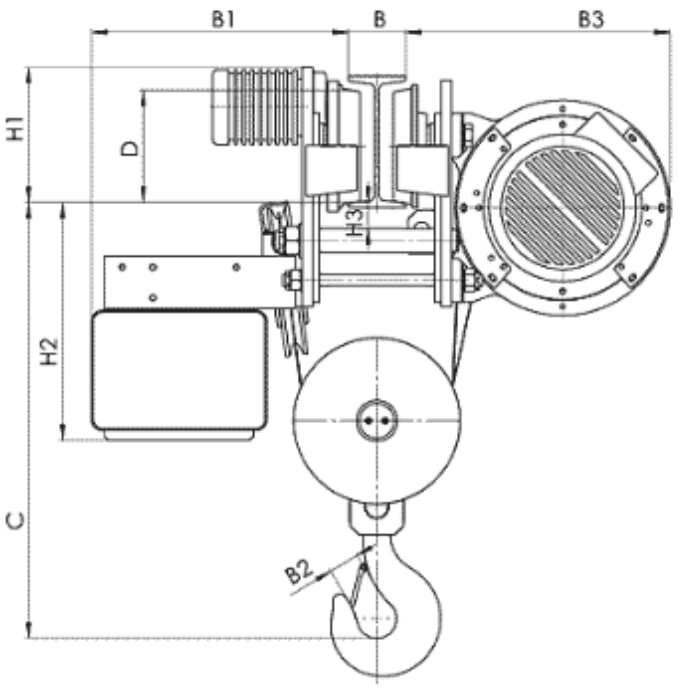

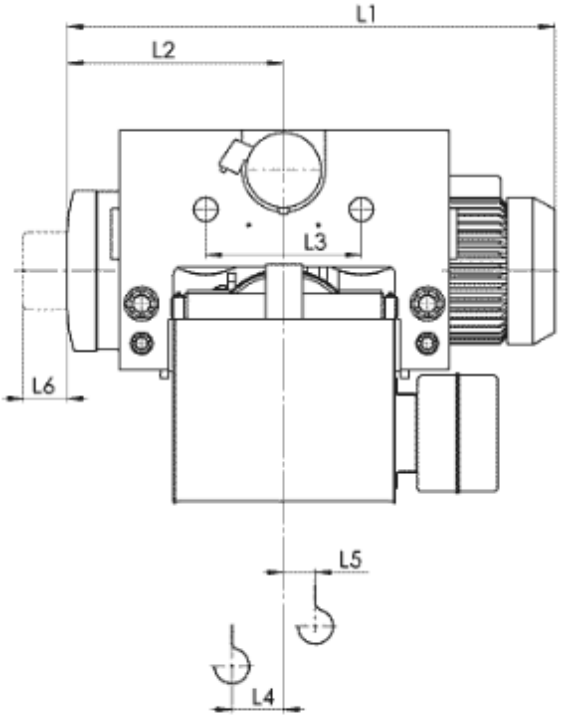

Тип	Полиспаст 4/1			Размеры, mm																		
	Высота подъема, m		Грузопо-дъемность, kg	Скорость подъема m/min				L2	L3	L4	L5	L6	H1	H2	H3	B	B1	B2	B3	C	D
				4	6	4/1	6/1														
				L1																	
T785...	H3	6	6300	1086		1153		492	310	52	56	80	285	475	40.5	130...150	600	56	510	740	210
	H4	9		1306		1373		602		162	0										
	H5	12		1526		1593		712		272	-57										