БАЛКАНСКО ЕХО ЕООД

5460 с. Кръвеник, община Севлиево, область Габрово, Болгария
тел / факс: 0035967302/375; GSM: 00359888/528382; E-mail: balkanskoeho@abv.bg

TÜV CERT EN ISO 9001:2000 Zertifikat:75 100 40487 TÜV Rheinland InterCert

Электрический тельфер типа 13T0175

Грузоподъемность 8 т, группа FEM 9.511- 2m,
Высота подъема 24 м,
Скорость подъема 8 м/мин,
Электродвигатель подъема: мощность 12.5 кВт,
Напряжение питания - 380 В
Частота - 50 Гц

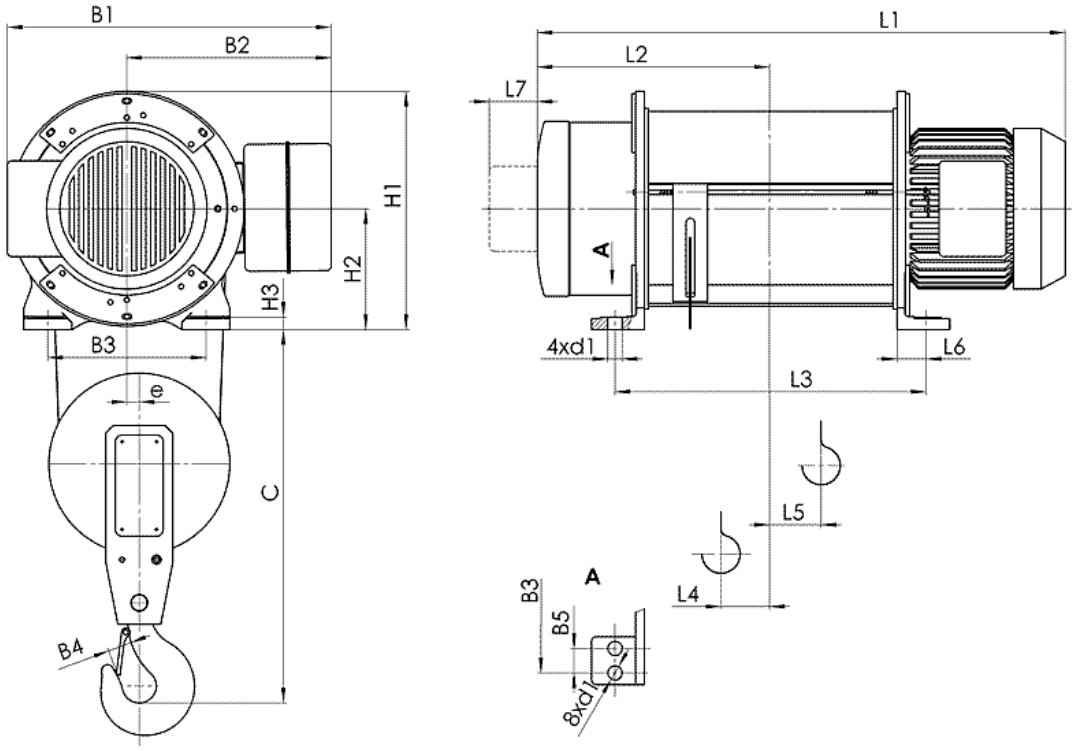

T017...	H2	9	8000	1133	1168	507	638	82	77	84	100	585	300	32	765 845(3)	470 550(2)	460	71	82	38	1030	28
	H3	12		1293	1328	587	798	123	118													
	H4	18		1453	1488	667	958	242	78													
	H5	24		1668	1703	775	1173	350	78													
	H6	30		1883	1918	882	1388	457	78													
	H7	36		2093	2128	987	1598	562	78													